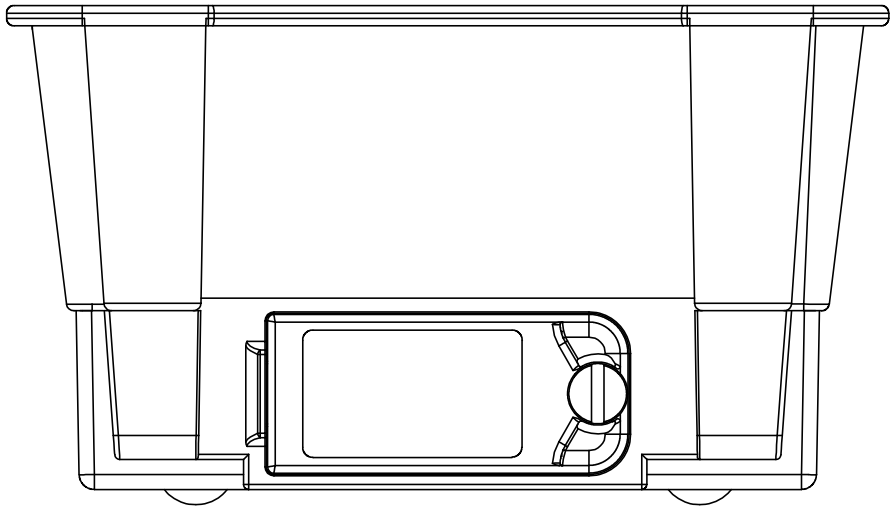

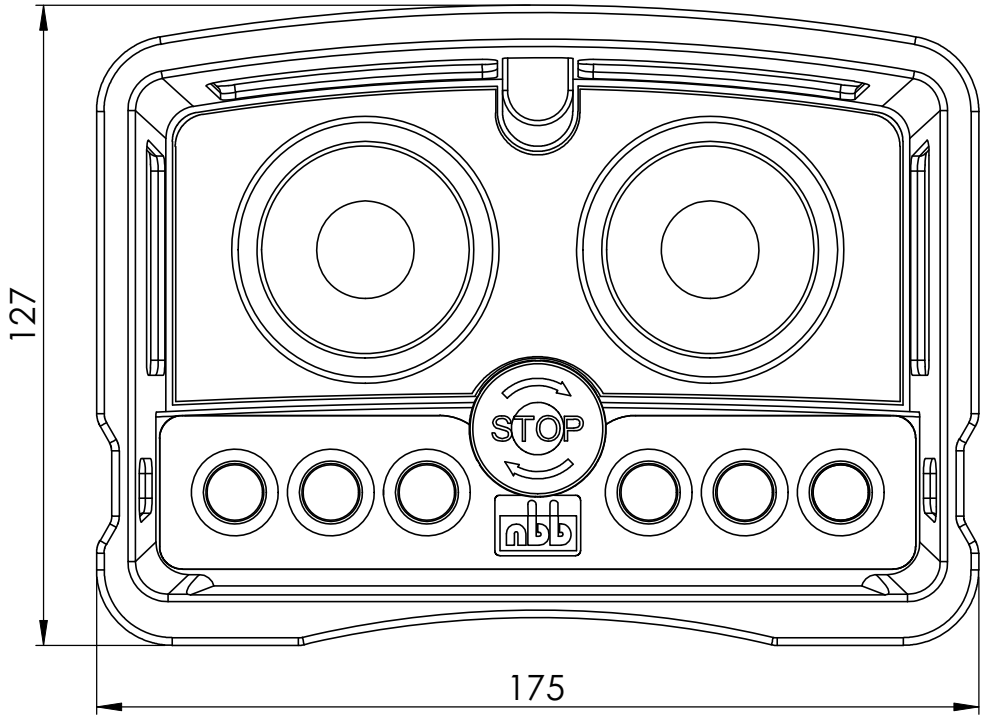

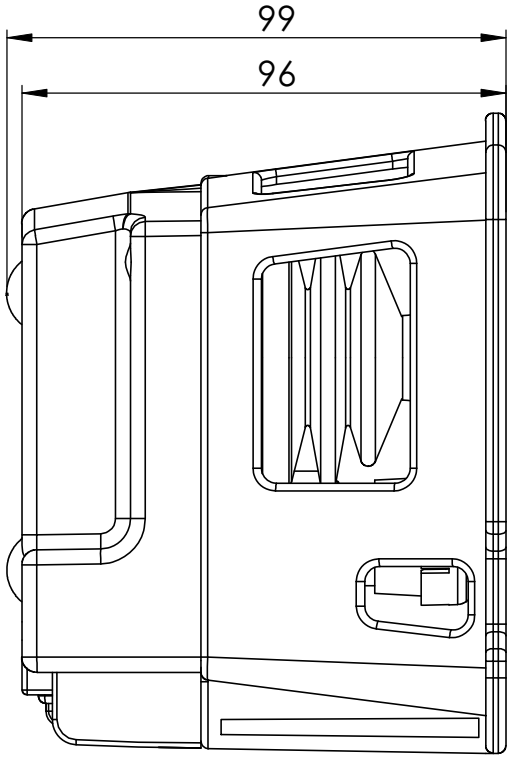

Transmitter PlanarN A2/2

14.10.2014